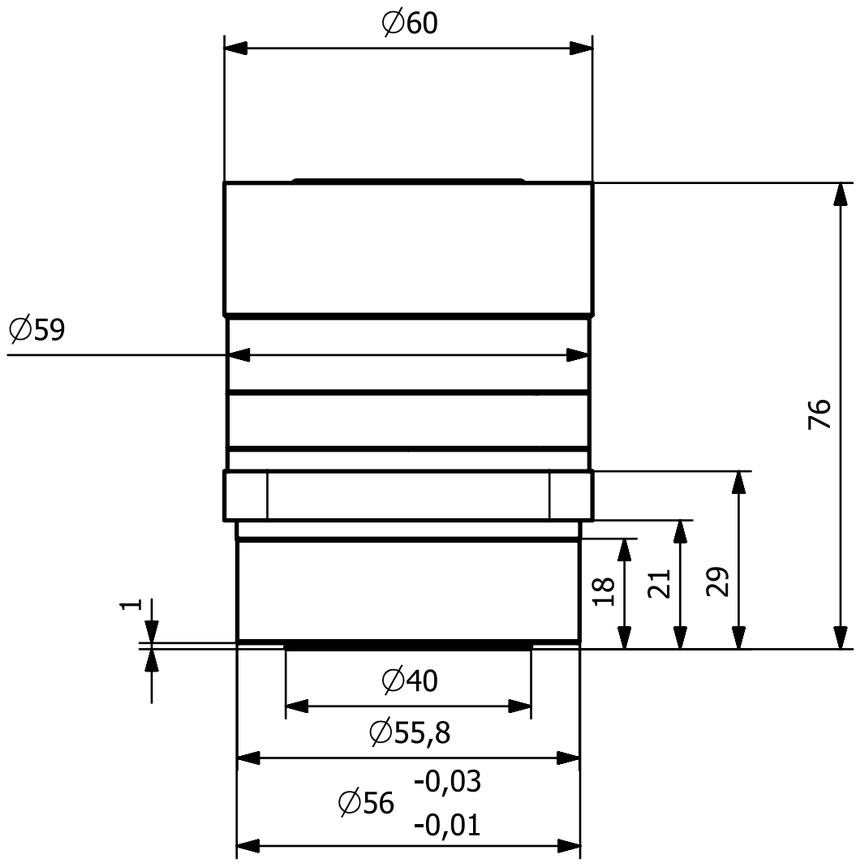


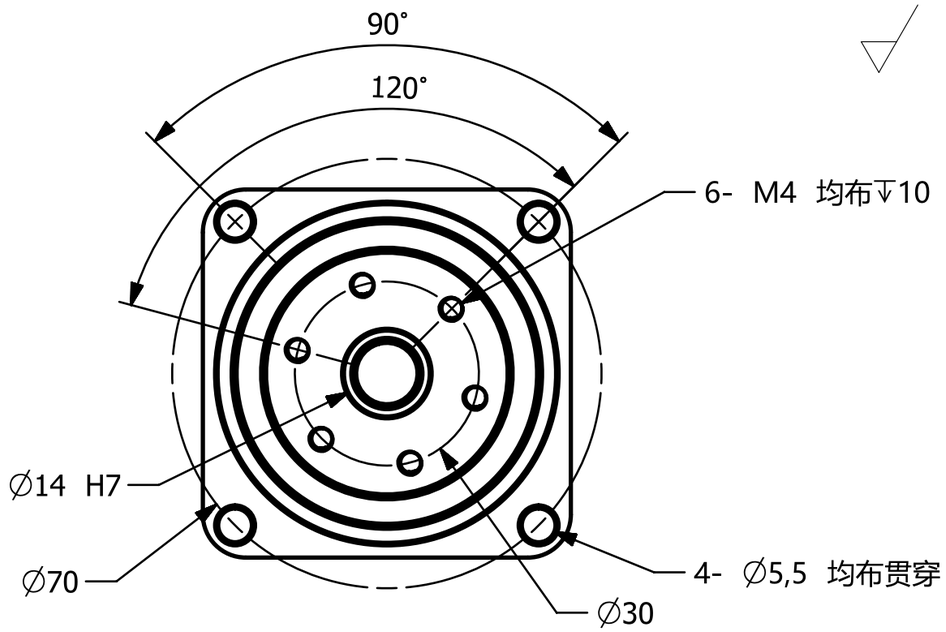


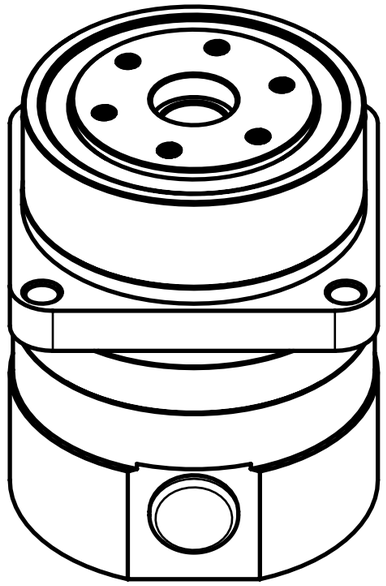

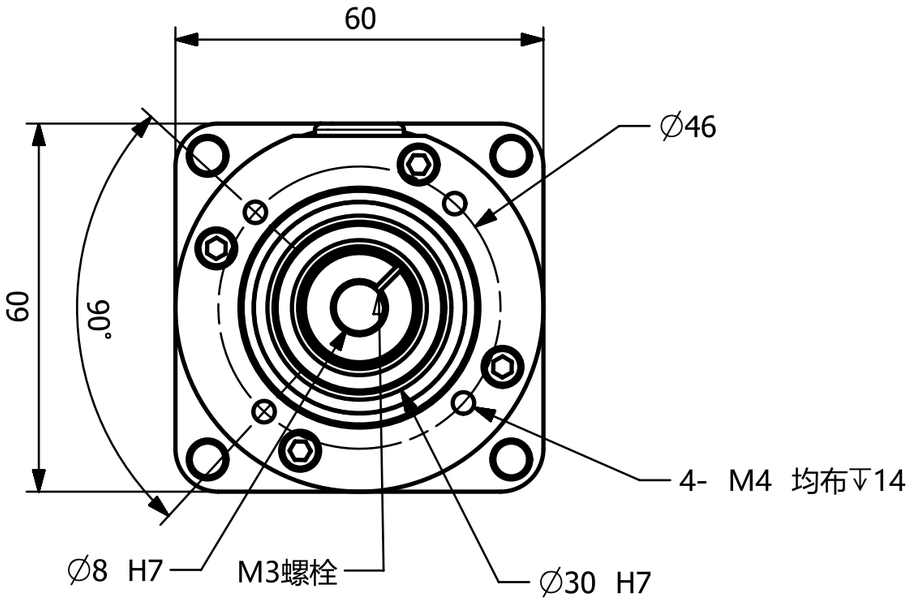


| | | | | | |
|---|---|---|---|---|---|
| | | | | PG14 | |
| 标记 | 更改文件号 | 签 字 | 日期 | | 图样标记 / 重 量 / 比 例 |
| 设 计 | | 221026A | | | |
| 校 对 | | | | 成品图 | 共 页 / 第 页 |
| 审 核 | | | | | |
| 会 签 | | | | | |
| 批 准 | | | | | |