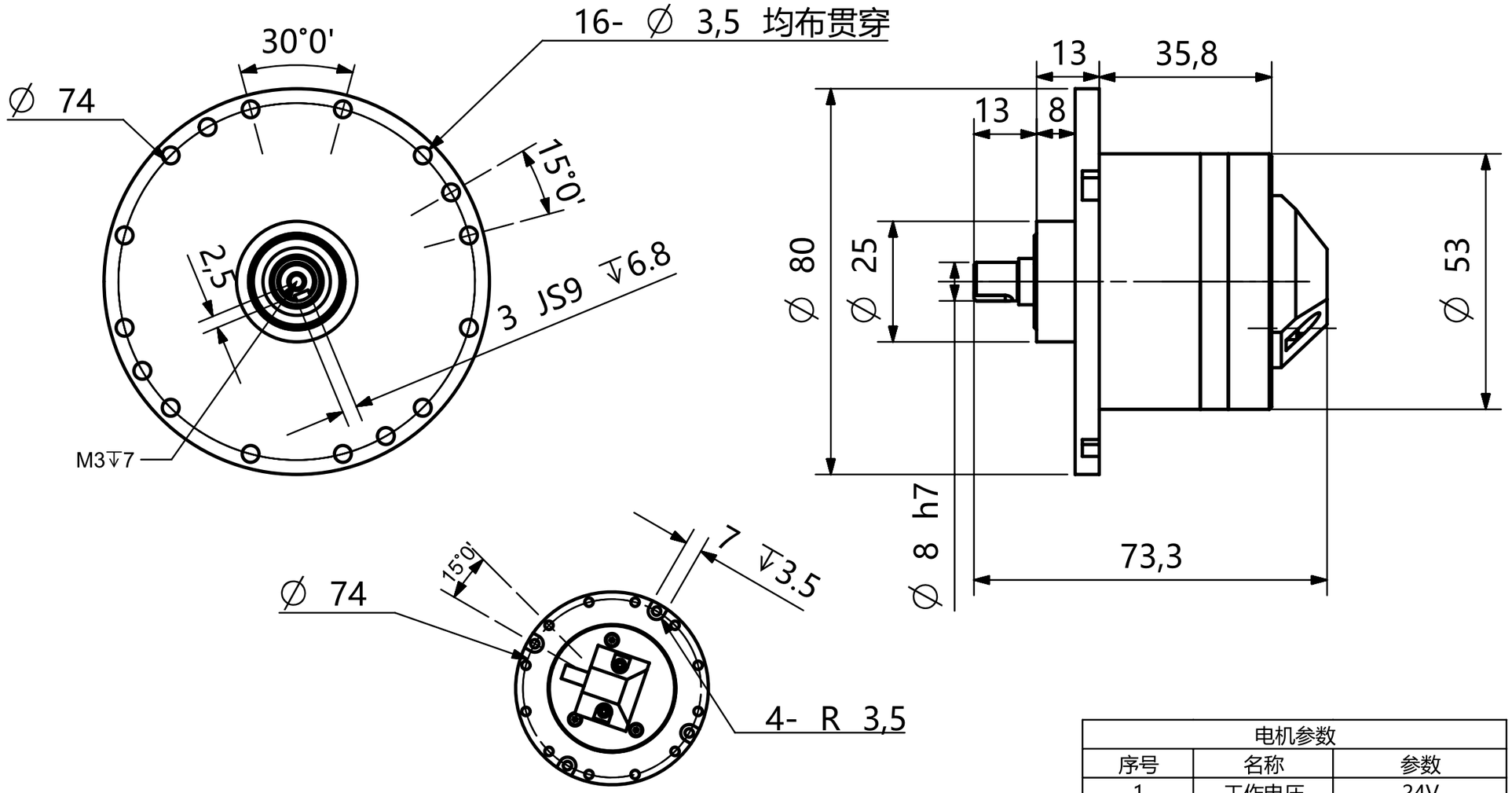

其余▽

电机参数		
序号	名称	参数
1	工作电压	24V
2	额定功率	41W
3	额定转速	1600RPm
4	额定扭矩	0.25N.m
5	堵转电流	5A
6	空载转速	2200RPm
7	极对数	11
8	通讯方式	CAN/485

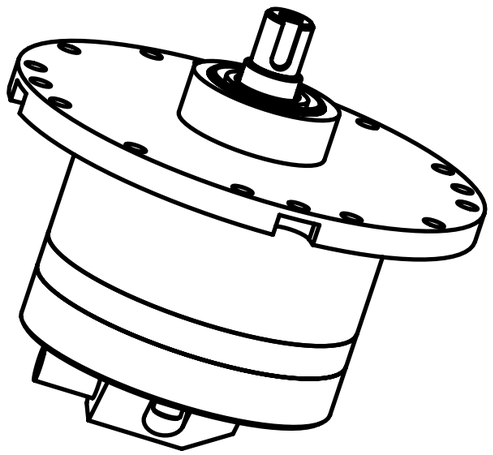

借通用件登记

描　图

校　描

旧底图总号

签　字

日　期

标记	更改文件号	签　字	日期
设　计		221209A	
校　对			
审　核			
会　签			
批　准			

BD-YF1724

成品图

图样标记	重　量	比　例

共　页　　第　页

普盈科技