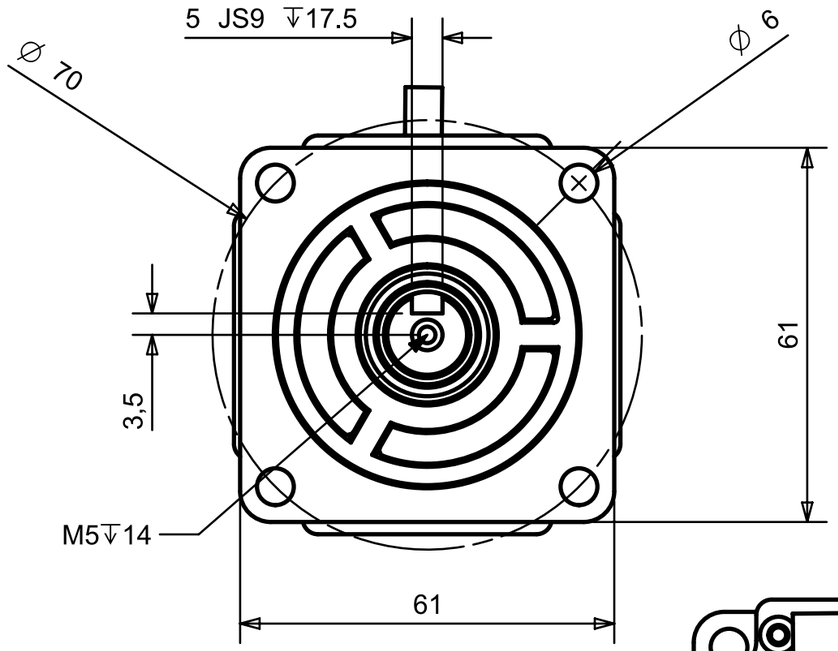

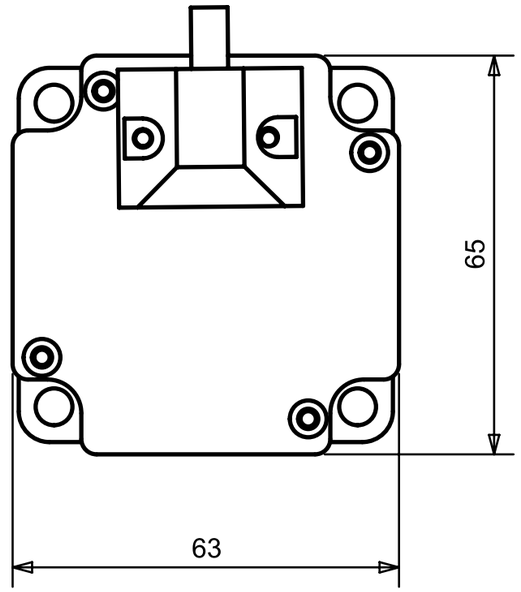

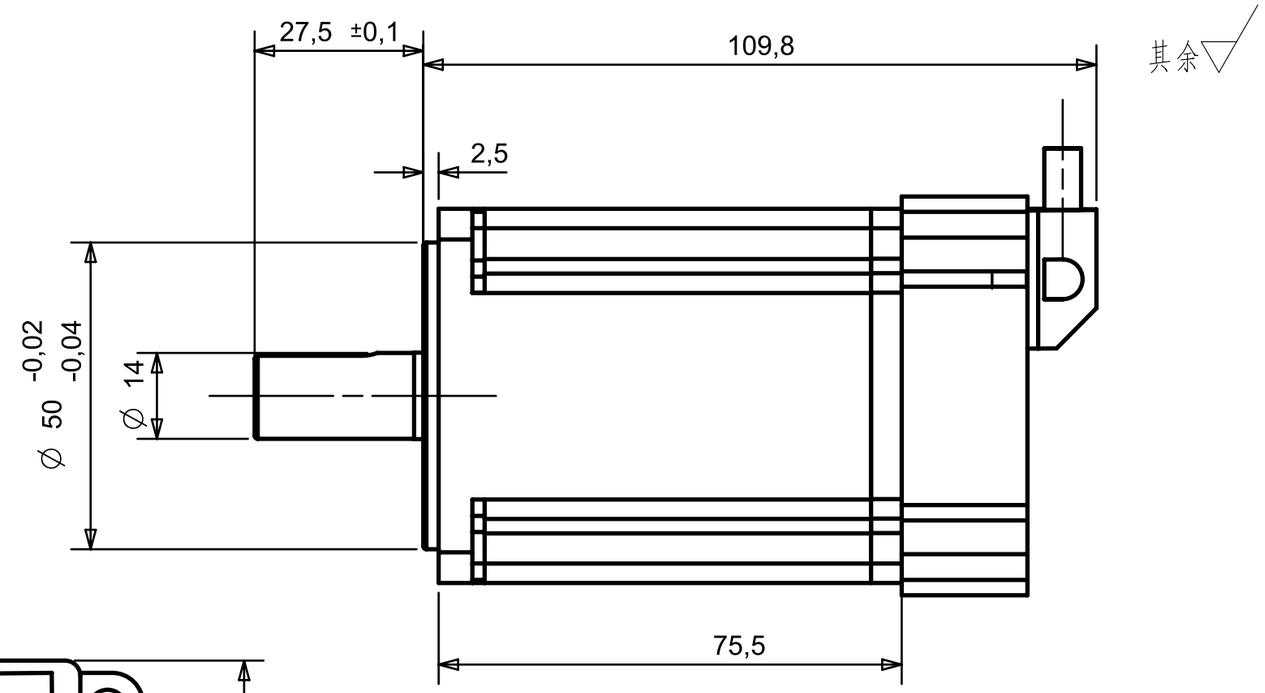

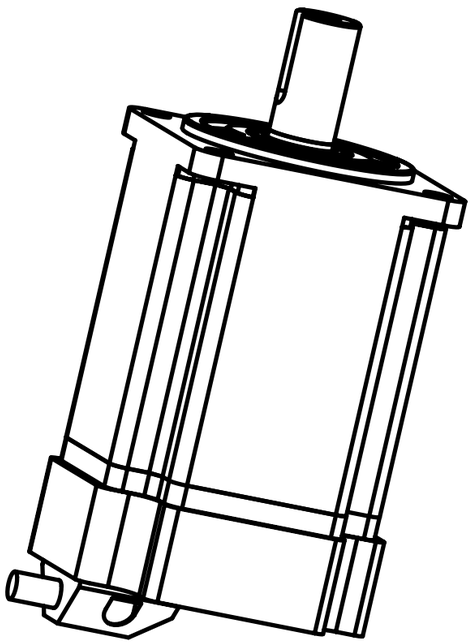

电机参数		
序号	名称	参数
1	工作电压	48V
2	额定功率	300W
3	额定转速	3000RPm
4	额定扭矩	1.2N.m
5	峰值转速	4000RPM
6	堵转电流	10A
7	极对数	5
8	通讯方式	CAN/485

借通用件登记			
描　图			
校　描			
旧底图总号			
签　字			
日　期			

标记	更改文件号	签　字	日期
设　计		221210	
校　对			
审　核			
会　签			
批　准			

BD-YX2548

成品图

图样标记	重　量	比　例

共　页　　第　页

普盈科技